Mora One Shower System ylä- ja käsisuihkusetti

Tekninen innovaatio, ammattitaito ja design yhdistyvät Mora One- vesikalusteissa. Ylellinen yläsuihku tarjoaa kokonaisvaltaisen suihkuelämyksen ja piristää mieltä stressaavan arjen keskellä. Arkkitehti ja suunnittelija Thomas Sandell on luonut hillityn elegantin hanasarjan kulmakivinään kauneus, kestävyys ja käytettävyys. Mora One- sarjasta on saatavana sekä suihkusetti että yläsuihkusetti tai koko paketti sisältäen sekä suihkun/yläsuihkun ja suihku/-kylpyhanan.

Tuote-nro: 261900 **LVI:** 6360685 **Flow 3 bar:** 7,5 l/m
Kuvaus: Kromattu

Ainutlaatuiset ominaisuudet

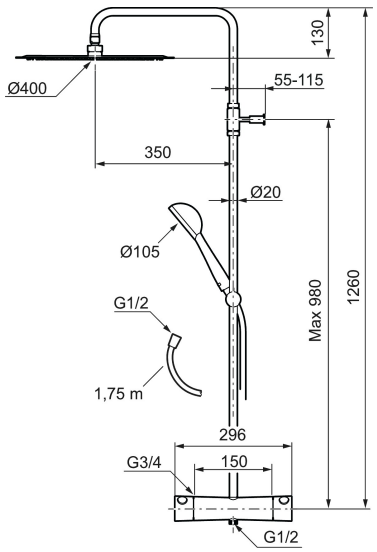

Kokoonpano:

Mora One suihkutermostaatti:

- Paineentasaajalla täydennetty termostaattittoiminto
- Turvanuppi +38°C
- Eco-vesimäärän säästötoiminto
- Imusuojattu EU- standardin EN1717 mukaan
- Suihkuvaihtimena toimiva käyttöventtiili

Mora One Shower System yläsuihku:

- Metallinen suihkuletku, Ei PVC:tä tai BPA:ta
- Easy Clean- kalkinpoistojärjetelmä
- Suihkuputki lyhenntävissä
- Käsisuihku 7,5 l/min, kattosuihku 19 l/min