MORA MMIX bathroom concept

Mora MMIX kombinerar en formskön och ergonomisk design med en energieffektiv insida. Designen präglas av en smeksamt böljande geometri och förmedlar en tidlös och sammanhängande stil över hela serien. Vårt unika miljökoncept EcoSafe™ ligger till grund för utvecklingsarbetet och bidrar till låg energiförbrukning och långsiktig miljöhänsyn. Blandarna är blyfria.

Art.nr: 731308.0011 **RSK:** 8344167
Utförande: Krom/svart, 160 c/c

Unika egenskaper

Accepterad monteringsanvisning 2021:1

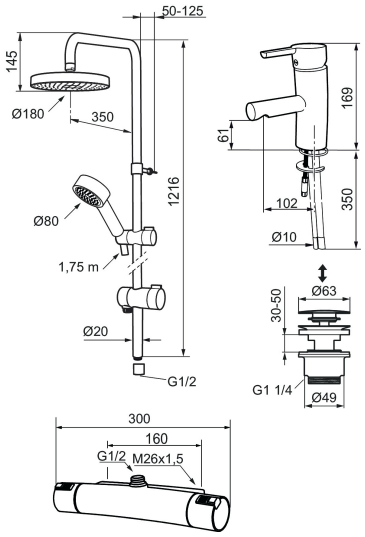

Består av:

Mora MMIX duschblandare (art.nr. 731050.0011):

- Tryckbalanserad termostatinsats
- Säkerhetsspärr 38°
- Eco-stopp
- Lead Free (blyfri)
- Återströmningsskydd enligt EU-standard SS-EN 1717

Mora MMIX Shower System (art.nr. 130313):

- Omkastare med keramisk tätning
- Metallomspunnen slang 1750 mm, PVC- och BPA-fri innerslang
- Med antikalksystemet "Easy-Clean"
- Duschröret kan kapas vid behov
- Justerbart väggfäste
- Omkastaren kan monteras med vredet framåt eller åt sidan
- Eco (energi- och vattenbesparande handdusch 9 l/min, taksil 12 l/min)

Mora MMIX tvätt m push down-ventil (art.nr. 733070.CA):

- ESS (energisparsystem)
- Mjukstängning med keramisk tätning
- Omställbar flödesbegränsning och temperaturspärr
- Eco (energi- och vattenbesparande konstantflödesstrålsamlare, 5 l/min vid 2–6 bar)
- Flexibla anslutningsrör i metallomspunnen Soft PEX®
- Godkänd av reumatikerförbundet
- Lead Free (blyfri)

- Hålmått Ø28-37 mm