MMIX II shower system kit

Vårt klassiska shower system kit MMIX har fått en rakare form och ett djärvare uttryck med generösa proportioner. Även insidan har fått en uppgradering i form av en förbättrad termostat som inte bara ger bästa tänkbara energieffektivitet, utan även en duschupplevelse i högsta klass.

Art.nr: 331800 **RSK:** 8283435 **Flöde 3 bar:** 7,6 l/min
Utförande: Krom, 160 c/c

Unika egenskaper

Accepterad monteringsanvisning 2021:1 · Energiklass · Accepteras · SundaHus B

Skyddsmodul EB

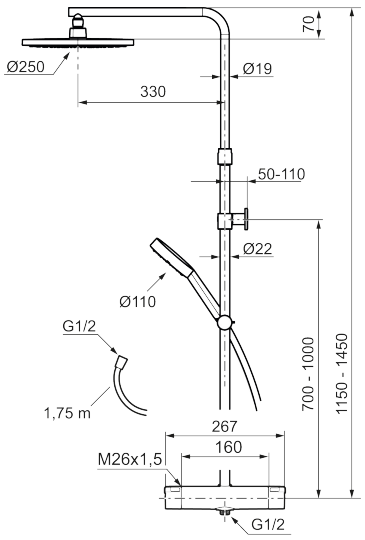

Består av:
MORA MMIX II duschblandare:

- Tryckbalanserad termostatinsats
- Med reversibelt överstycke
- Säkerhetsspärr 38°
- Eco-stopp
- Lead Free (blyfri)
- Återströmningsskydd enligt EU-standard SS-EN 1717

MORA MMIX II Shower System:

- Metallomspunnen slang 1750 mm, PVC- och BPA-fri innerslang
- Med antikalksystemet "Easy-Clean"
- Väggfäste fritt justerbart i höjdled, 700–1000 mm från anslutning och 50–110 mm utsprång från vägg, 2x20 mm distanser medföljer, med väggtätning, dold rörskarv

PRODUKTBESKRIVNING

MMIX II shower system kit

Vårt klassiska shower system kit MMIX har fått en rakare form och ett djärvare uttryck med generösa proportioner. Även insidan har fått en uppgradering i form av en förbättrad termostat som inte bara ger bästa tänkbara energieffektivitet, utan även en duschupplevelse i högsta klass.

Art.nr: 331800 **RSK:** 8283435

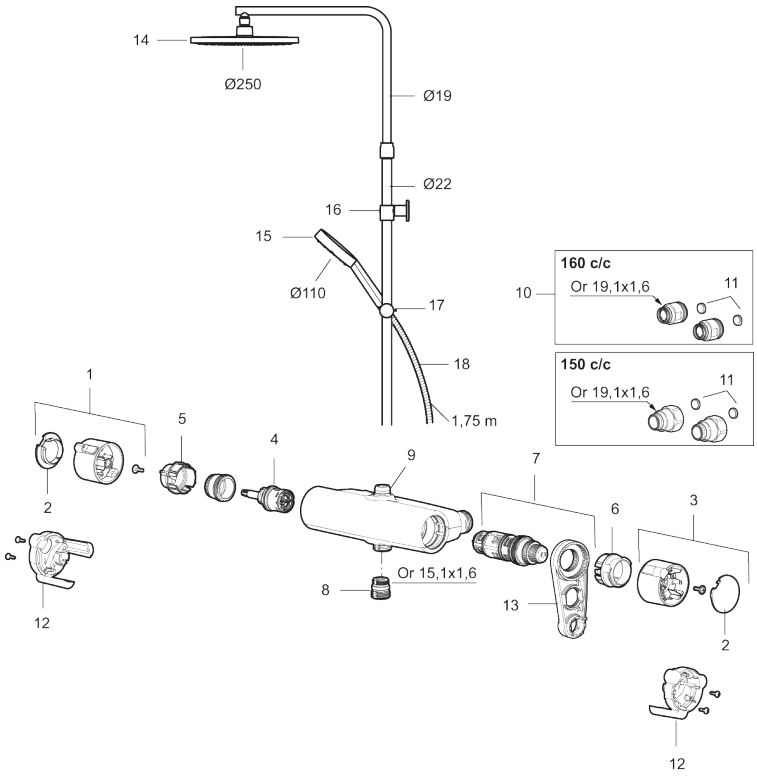

Reservdelslista

NR.	ART.NR	RSK	BESKRIVNING
1	S600191	8397017	Mängdvred, komplett, krom
2	S600192	8397019	Täcklock, krom, 2-pack
3	S600190	8397018	Temperaturvred, komplett, krom
4	S600020	8441462	Keramiskt överstycke, med serviceverktyg (duschblandare)
4	S600269	8387232	Keramiskt överstycke, utan serviceverktyg (duschblandare)
5	S600117	8439714	Stoppring, reversibelt
6	S600087	8439711	Skållningsskyddsring
7	S600084	8439709	Termostatinsats, komplett med serviceverktyg
7	S600271	8397030	Termostatinsats, utan serviceverktyg
8	S600088	8439712	Nippel M18x1-G1/2 (duschblandare)
9	S600112	8920116	Utloppsnippel M18x1

NR.	ART.NR	RSK	BESKRIVNING
9	S600265		Utloppsnippel M18x1, med flödesbegränsare 9 l/min
10	409361.AE	8228492	Anslutningsnippel (160 c/c)
11	409359.AA	8345172	Filtersats för anslutningskoppling, butiksförpackad
12	S600193	8397020	Care-vingar, svart, 2-pack
13	891096.AE	8345921	Serviceverktyg
14	S600196	8237572	Taksil, krom
15	S600195	8233058	Handdusch, krom
16	S600094	8221921	Väggfäste, krom
17	S600246	8239619	Gliddel, krom
18	S600109	8252036	Duschslang, 1,75 m, krom