Mora One Shower System Kit

Teknik, håndværk og design i perfekt samspil. Det er Mora One - en enkel og elegant serie, der løfter ethvert badeværelse. Mora One er designet af den kendte svenske arkitekt og designer Thomas Sandell, som her får brugervenlighed og holdbarhed til at gå op i en højere enhed med et smukt ydre. Mora One fås både som brusesæt, sæt med hoved- og håndbruser og som komplette brusesystemer med armaturer til brus eller kar.

Artikel-nummer: 261900 **VVS:** 722725804 **Flow 3 bar:** 7,5 l/m
Beskrivelse: Krom

Unikke egenskaber

Accepterad monteringsanvisning 2021:1

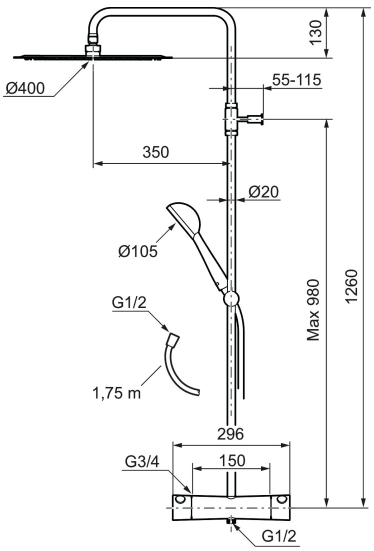

Består af:

Mora One termostatarmatur

- Unik tryk- og temperaturstyring.
- ½ op.
- Skoldningssikring v/38°C
- Eco stop.

Mora One Shower System

- Bruserhoved Ø400 mm med antikalsystem "Easy Clean".
- 1750 mm slange i metal med PVC og BPA fri slange indvendig.
- Slangen opfylder EN 1113.
- Integreret omskifter.
- Håndbruser 7,5 l/min. tagbruser 19 l/min.
- 350 mm fremspring.
- Bruserøret kan afkortes efter behov.

PRODUKTBESKRIVELSE

Mora One Shower System Kit

Teknik, håndværk og design i perfekt samspil. Det er Mora One - en enkel og elegant serie, der løfter ethvert badeværelse. Mora One er designet af den kendte svenske arkitekt og designer Thomas Sandell, som her får brugervenlighed og holdbarhed til at gå op i en højere enhed med et smukt ydre. Mora One fås både som brusesæt, sæt med hoved- og håndbruser og som komplette brusesystemer med armaturer til brus eller kar.

Artikel-nummer: 261900 **VVS:** 722725804

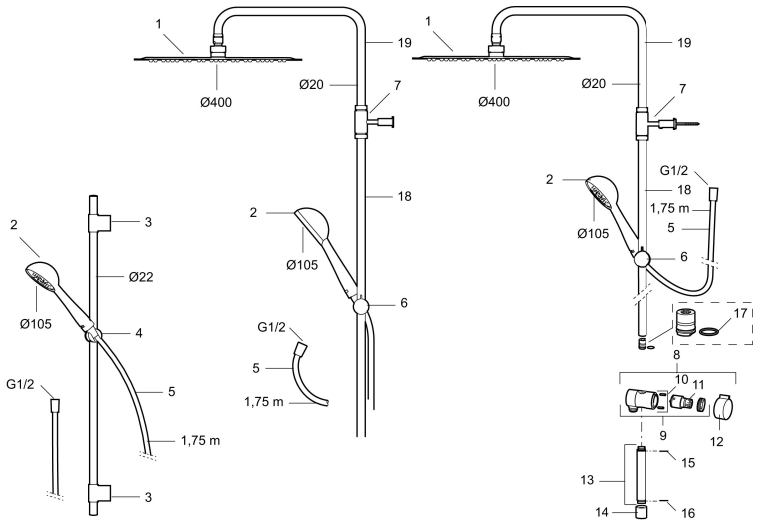

Reservedelsliste

NR.	ART.NO	VVS	BESKRIVELSE
1	209566	736250404	Bruserhoved 400 mm, krom
2	130349	738652104	Håndbruser
3	409435.AE		Vægholder
4	130363.AE	737551834	Glider
5	131170.AE		Bruseslange 1750 mm, krom
6	139901.AA		Glider, krom
7	409590.AE		Bruserørholder, krom
8	409422	745136764	Omskifter komplet
9	409430.AE		Omskifter uden greb
10	139812.AE		Stopskrue M5x20
11	409417.AA		Indsats Mora Shower System, butikspakket
12	409443.AE		Greb til omskifter
13	209549.AE		Tilslutningsrør
14	209291.AE		Overgangsnippel G1/2 - M18x1

NR.	ART.NO	VVS	BESKRIVELSE
15	309246.AE		O-ring (13,1 x 1,6)
16	609029.AE		O-ring (16,1 x 1,6)
17	639173.AE		O-ring, (2 st)
18	209648.AE		Nedre loftbruserrør, krom
19	209650.AE		Øvre loftbruserrør